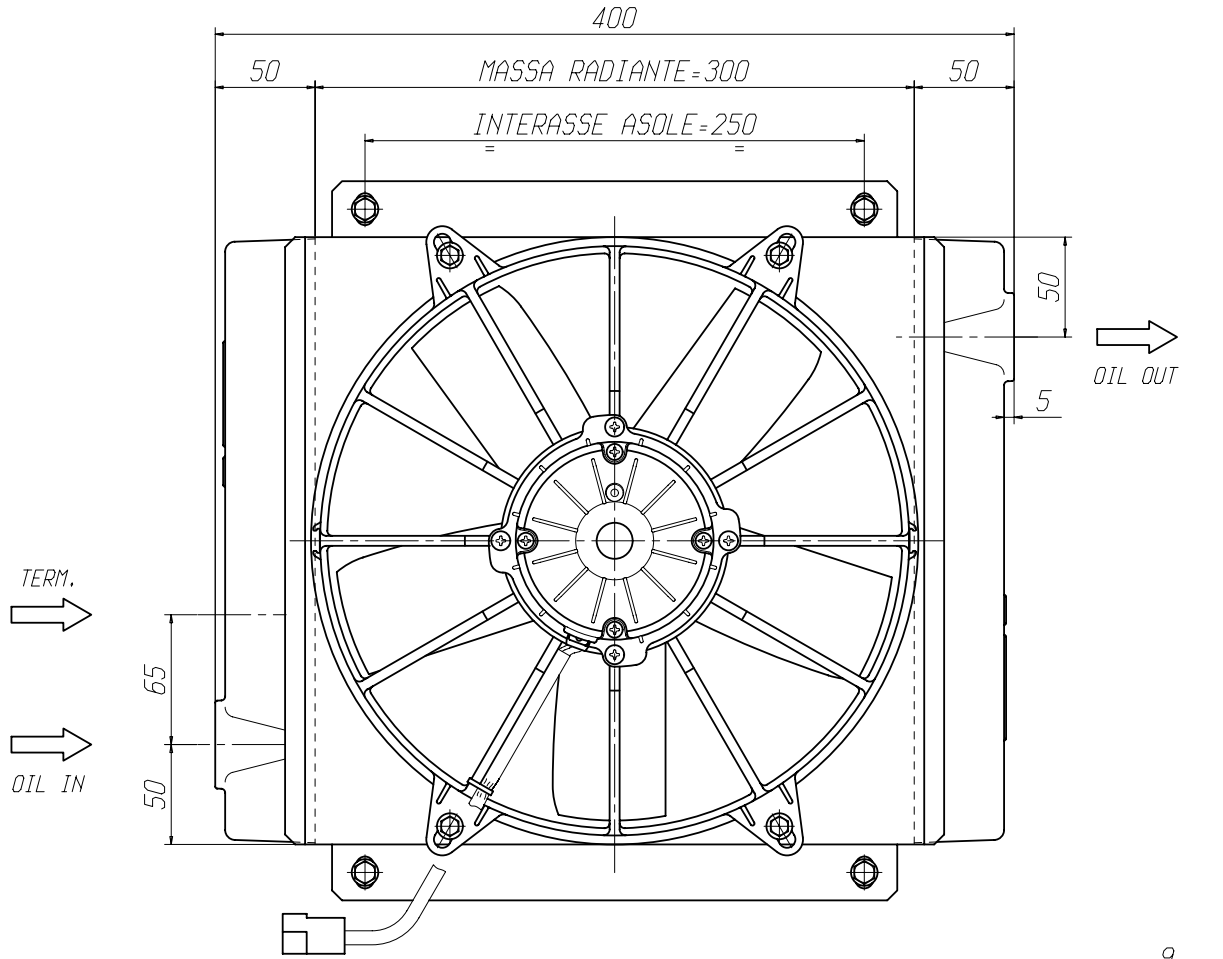

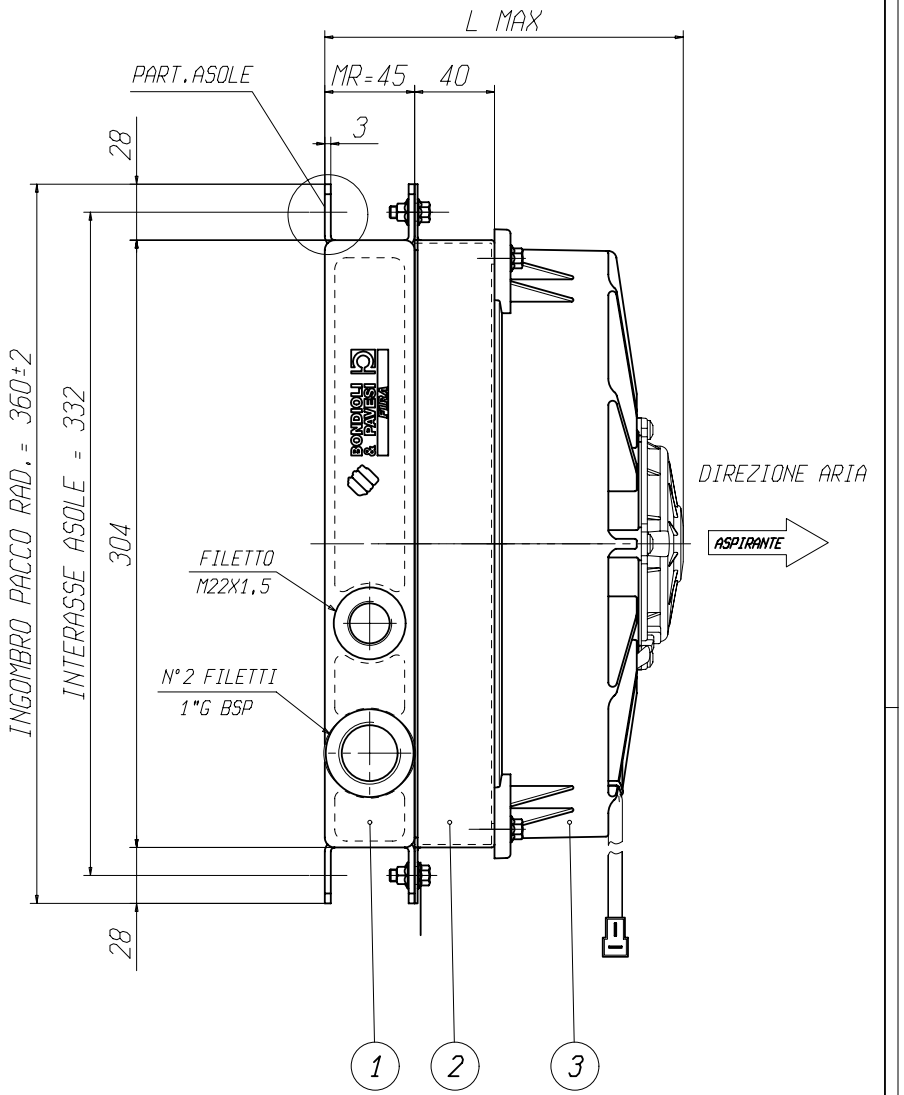

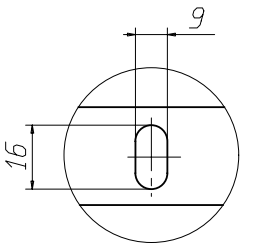

PART.ASOLE

POS.	DESCRIZIONE/DESCRIPTION	CODICE/CODE
1	PACCO RADIANTE/COOLING ELEMENT	FR642130001
2	CONVOGLIATORE/FRAME	FR677010010
3	ELETTROVENTOLA/ELECTRIC FAN	FR838020009

RUMOROSITA'/NOISE LEVEL	76 dB
PESO NETTO/NET WEIGHT	7 kg
CONTENUTO OLIO/OIL CAPACITY	2.3 l

Toll. generali di lavorazione			Descrizione	Disegnato	Data
Dim.(mm)	Carpent.	Macc. ut.	SCM A 26	P.Bertolotti	16/1/04
Angoli	± 1°	± 0.15°	Cliente		
Da 0 a 100	± 1	± 0.25	FIRA		
>100 a 250	± 1.5	± 0.5	Modello Scambiatore		
>250 a 500	± 2	± 0.75	1 EAX 12V		
>500 a 1000	± 2.5	± 1	Note/Ingombro		
> 1000	± 3	± 1.25	/		
			Materiale /	Peso 7 KG	Codice F.I.R.A. 633130005
			Trattamento /	Scala	Rev. -

BONDIOLI & PAVESI FIRA